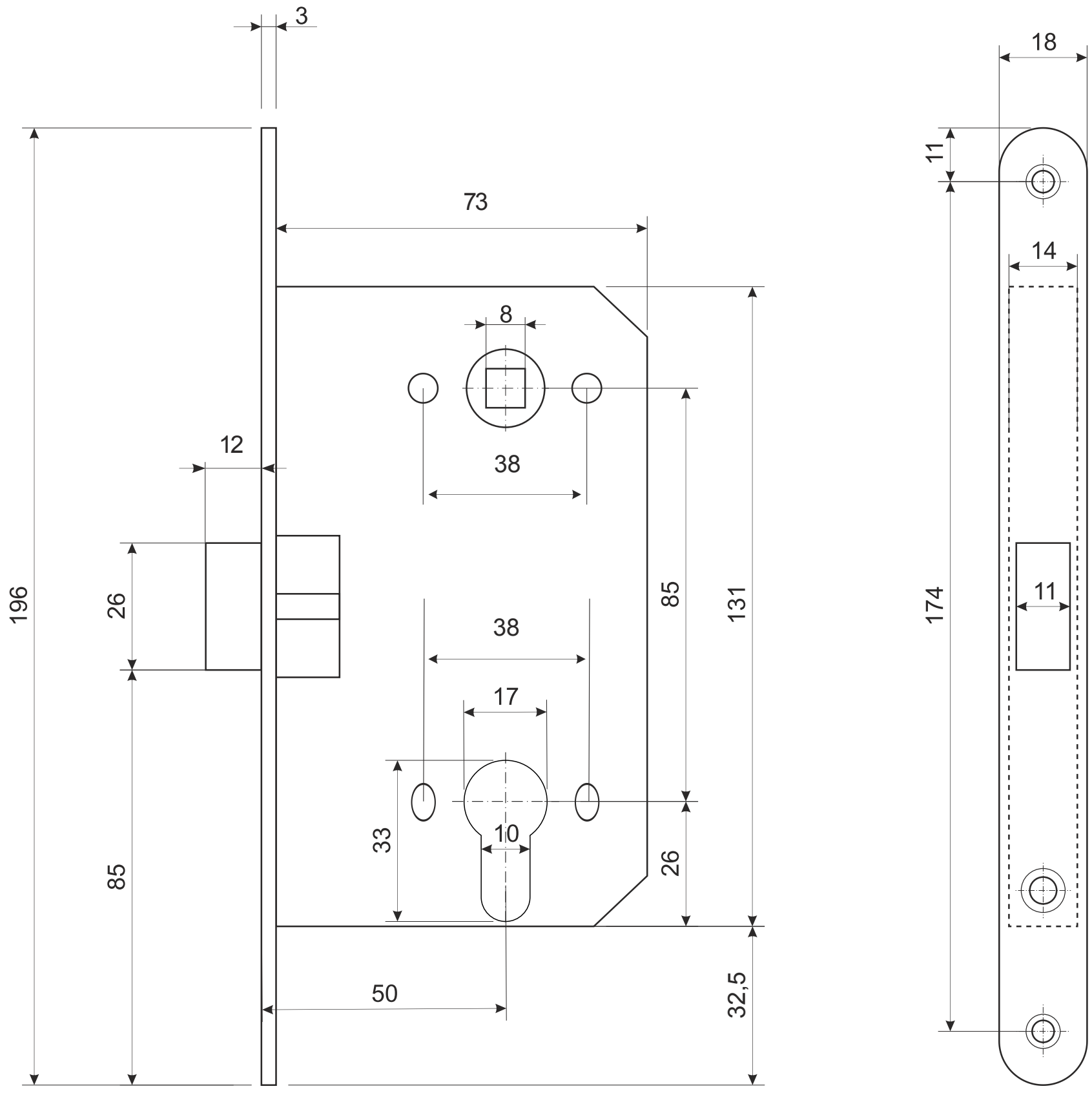

					Замок врезной Apecs 5300-P		
						Лист 1	*Листов 2*

Ответная планка

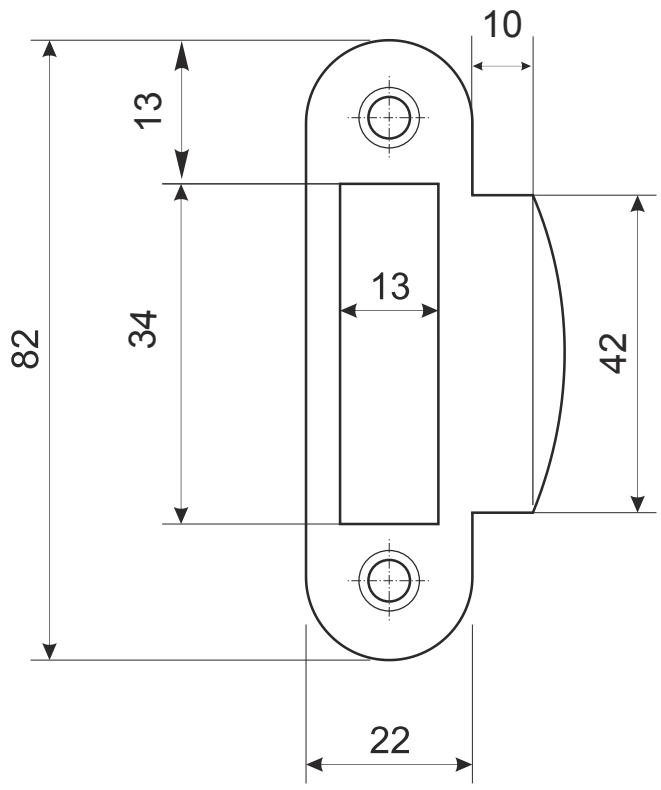

Винт крепления цилиндра

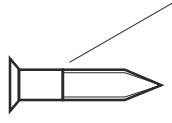

					Замок врезной Apecs 5300-P		
						Лист 2	*Листов 2*